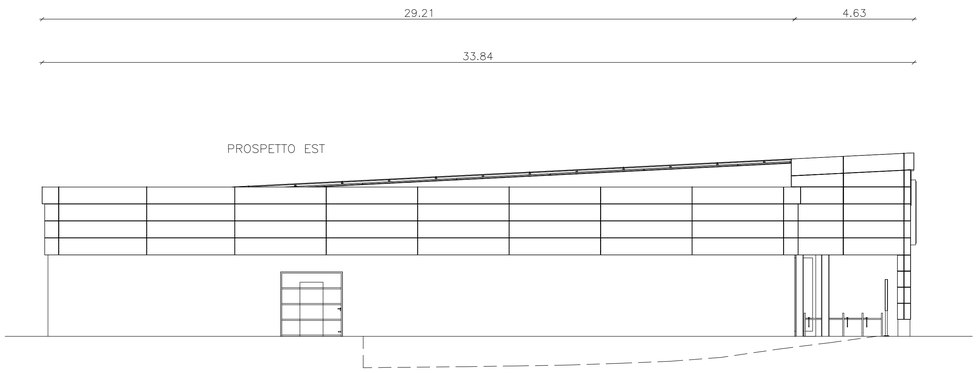

PROSPETTO EST

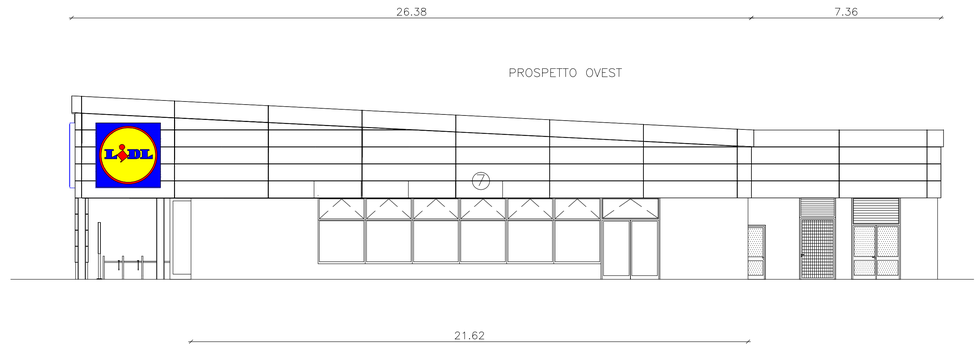

PROSPETTO OVEST

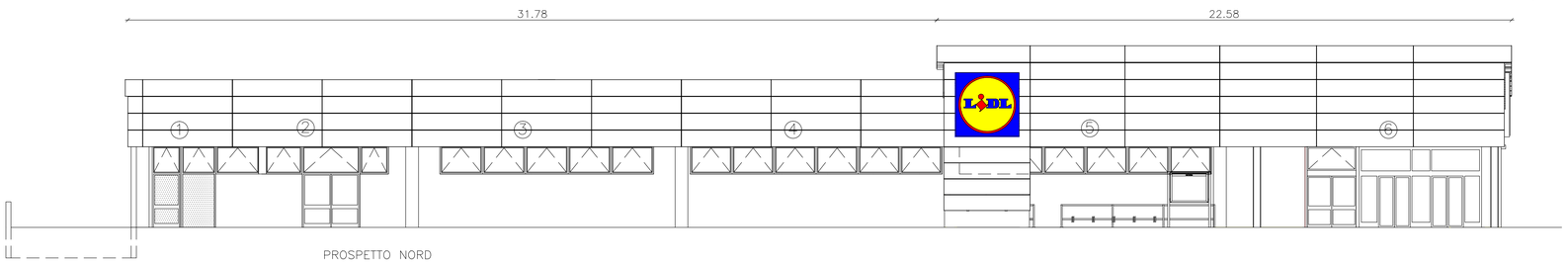

PROSPETTO NORD

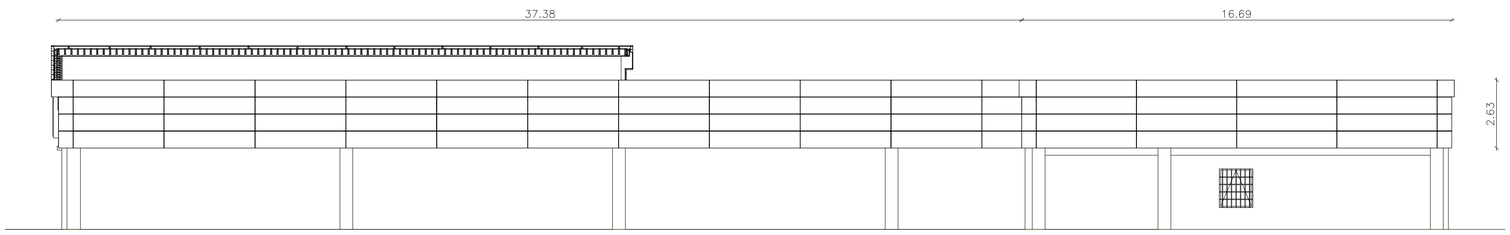

PROSPETTO SUD

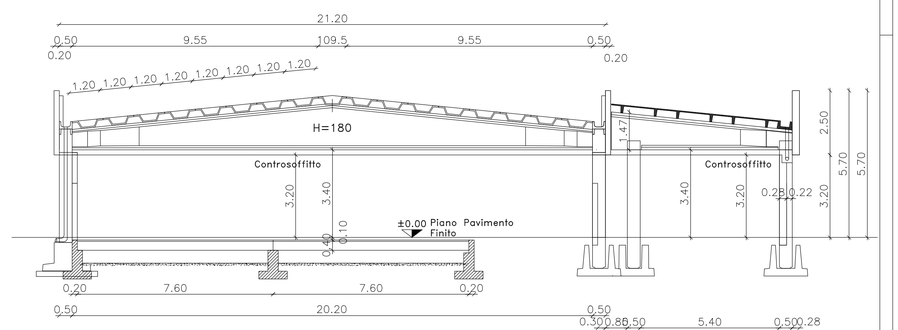

sezione A–A

PLANIMETRIA GENERALE IN VARIANTE IN CORSO D'OPERA scala 1/100

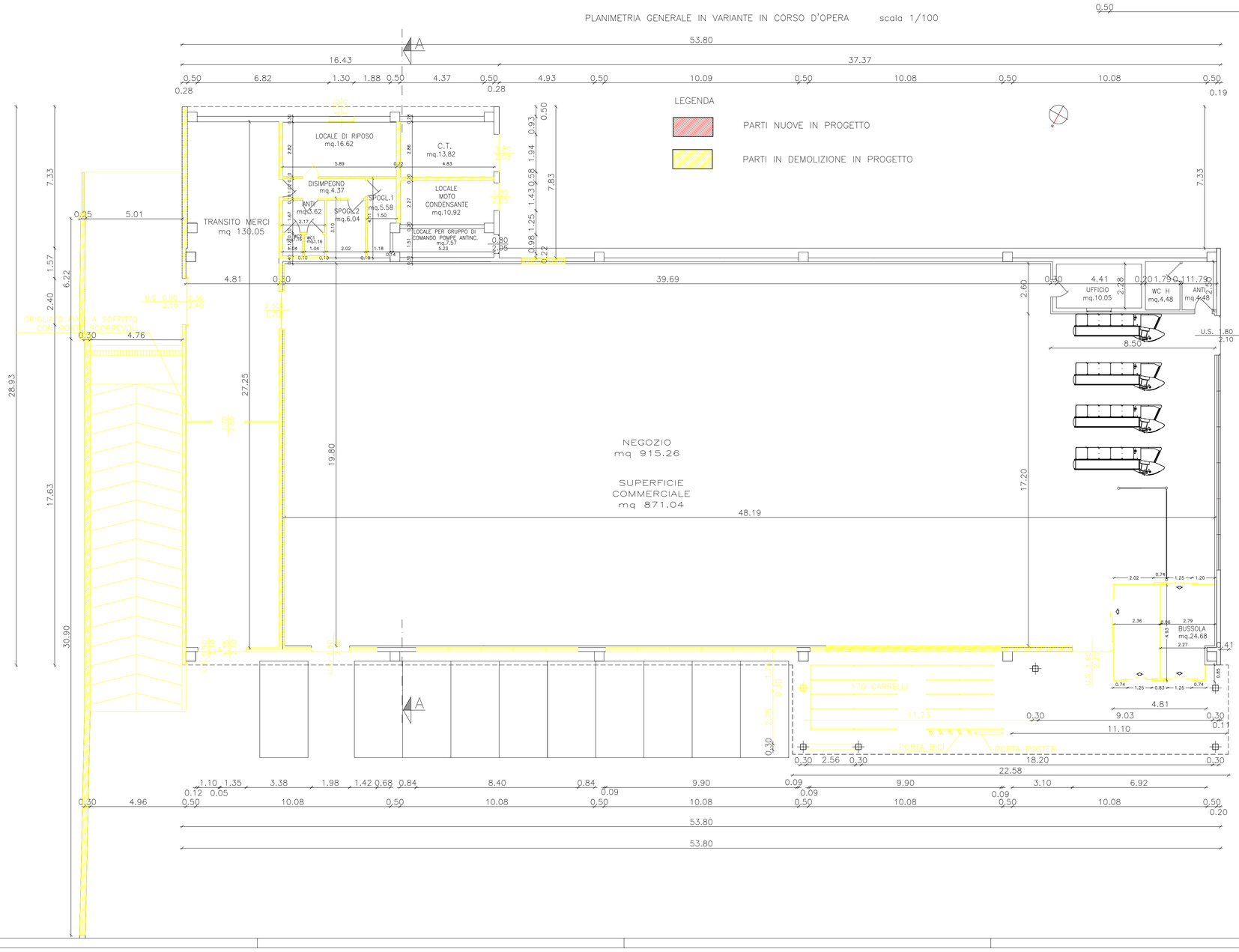

COMUNE DI ALPIGNANO

PROVINCIA DI TORINO

LIDL ITALIA s.r.l.
Via Augusto Ruffo, n°36
37040 Arcole (VR)

AGGIORNAMENTO PROGR.	DATA	DESCRIZIONE MOTIVAZIONE DELL'AGGIORNAMENTO	STUDIO	DIS.

Disegni:

Tipo di tavola:
PROGETTO DI AMPLIAMENTO DI FABBRICATO COMMERCIALE

Titolo:
SITUAZIONE ESISTENTE

Scala di stampa CAD
mm unità di disegno
5 = 1

SCALA: 1:100
DATA: 28.04.2018

Tavola nr. **1A**
Tipo Tavola | Sigla/Serie | Numero/variante | Aggiornamento

Il Progettista | Il Direttore Lavori | L' Impresa | Il Committente

Documento di proprietà della LIDL ITALIA S.r.l. E' vietata la riproduzione. Tutti i diritti sono riservati